关节轴承

GOHR-K...DO-GIHR-K110DO

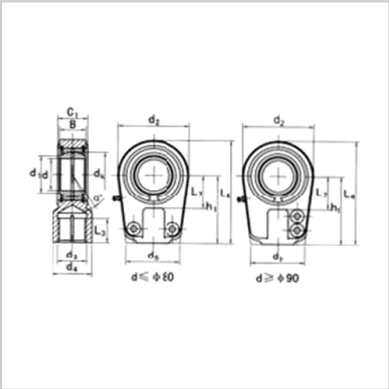

型号：	GIHR-K110DO
尺寸mm：	
d：	110
d3 6H：	M120×3.0
d_4：	152
L_3 min：	125
B：	70
C1：	80
d2：	266
L7 min：	115
h1：	265
L4：	407.5
d5：	220
d1：	121.2
dk：	140
α ≈：	6
负荷KN：	
动 C：	655
静 Go：	1700
重量kg：	40.5

: